ALLPLAN
A NEMETSCHEK COMPANY

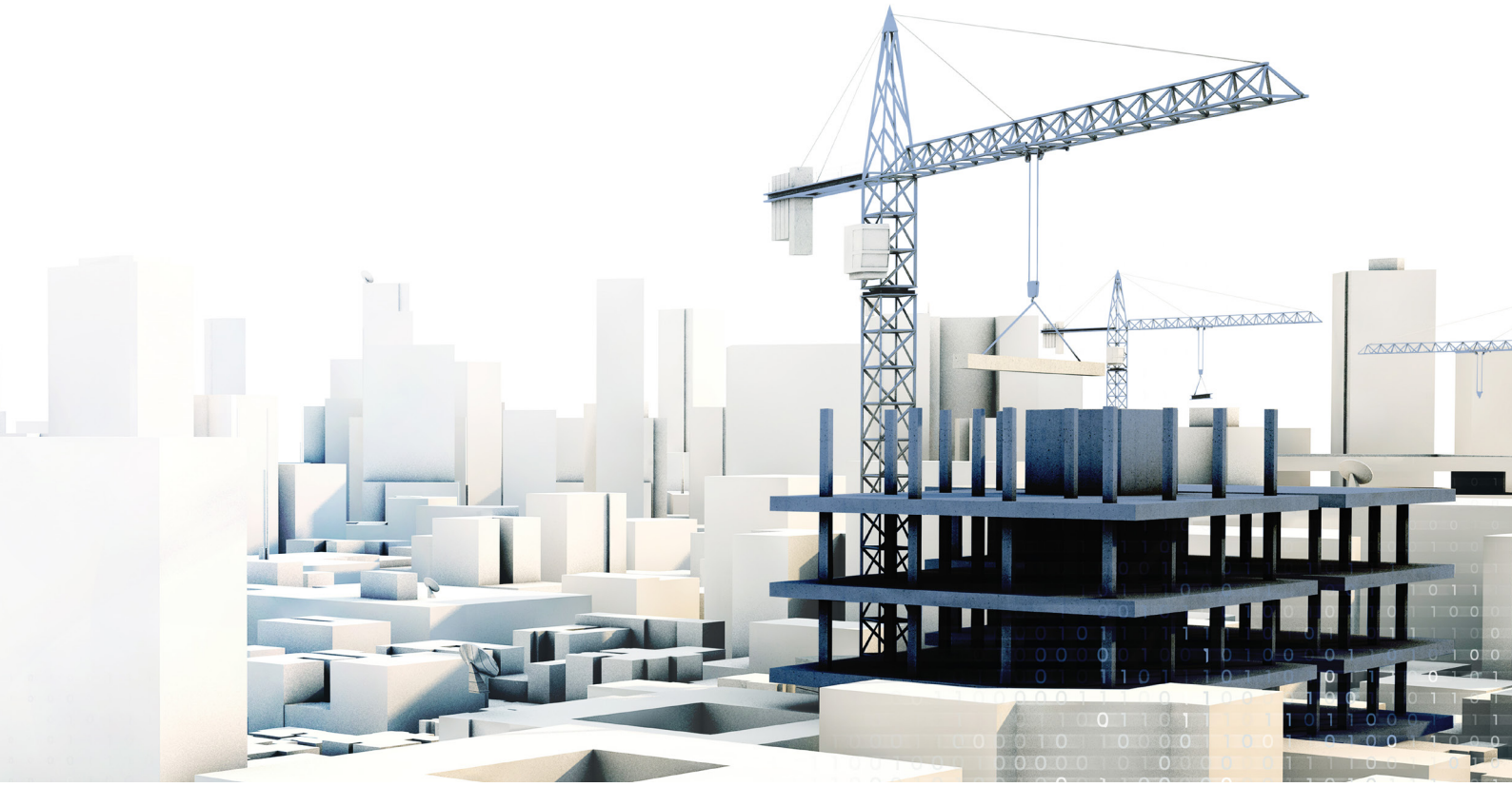

\ ALLPLAN 2024

ACCELERATE DESIGN TO BUILD

PRODUKTIVERE, KOLLABORATIVE UND FORTSCHRITTLICHE ARBEITSABLÄUFE

MEHR ERFAHREN UNTER:
allplan.com/allplan2024

ALLPLAN

NEUERUNGEN
FÜR DIE BAUAUSFÜHRUNG

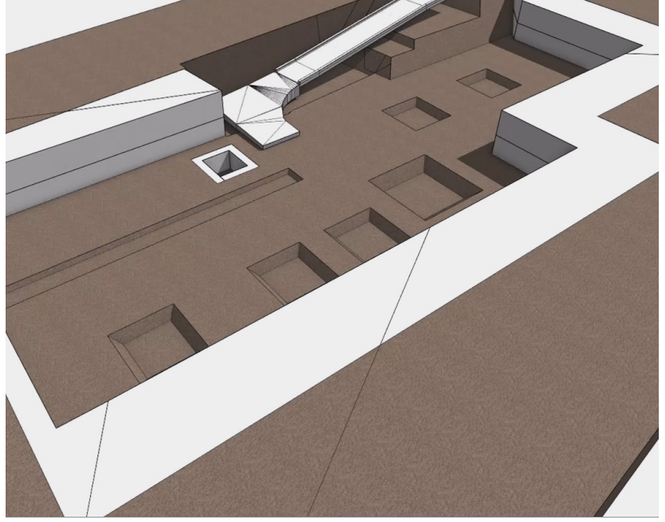

Intuitive Modellierung von Erdarbeiten

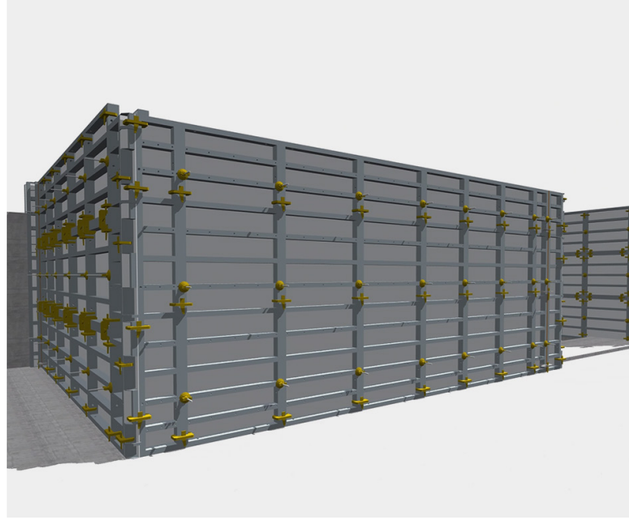

Neues BIM²form Add-on für kostengünstige Planung von Schalungssystemen

HIGHLIGHTS

Intuitive Modellierung von Erdarbeiten

Neues BIM²form Add-on für kostengünstige Planung von Schalungssystemen

Genaues und schnelles Messen von Modellobjekten

Mengenermittlung einfach direkt auf der Baustelle erstellen

Allplan 2024 hebt die Produktivität auf ein neues Niveau. Noch nie konnten Sie Aufgaben so schnell mit leistungsstarken und automatisierten Planungswerkzeugen, integrierten cloudbasierten Prozessen und fortschrittlichen BIM-Workflows erledigen. Das gibt Ihnen die Freiheit, mehr Zeit in den Entwurf großartiger Architektur, die Planung effektiver Verkehrsinfrastruktur und Bauwerke für ein besseres Leben zu investieren.

Allplan 2024 fördert **fortschrittliche Arbeitsabläufe** für die **Planung von Baustellen**, einschließlich einer intuitiven Modellierung von Erdarbeiten und eines neuen Add-on Tools für die Schalungsplanung für optimale Planunterlagen und Automatisierung.

VEREINFACHTE GIS-INTEGRATION FÜR OPTIMALE AEC-WORKFLOWS

Die erfolgreiche Durchführung fast aller AEC-Projekte, unabhängig von ihrer Größe oder der angewandten Arbeitsmethode, erfordert die Integration von Daten aus geografischen Informationssystemen (GIS) wie Gelände und umliegende Gebäude. Für Architekten, Bauingenieure und Konstrukteure ist es wichtig, ihre Entwürfe, Gebäude oder Bauwerke gut in die Umgebung zu integrieren. Allplan 2024 bietet neue Arbeitsabläufe für eine reibungslose Integration des Entwurfs in seinen Kontext durch ein Cloud-basiertes GIS-Connector-Tool mit einem effektiven und automatisierten Prozess zur Ermittlung relevanter Daten. Der GIS-Connector, der auf den 3DCityLoader-Diensten basiert, bietet Zugang zu verschiedenen offenen GIS-Plattformen und -Quellen, die etliche Regionen in Europa abdecken, aber auch weltweite Oberflächenunterstützung beinhalten. Aus einem bestimmten Gebiet können Geländedaten, Gebäude und Straßennetze in Allplan importiert werden. Durch die Wahl der Qualitätskriterien und des Objekttyps kann das Gelände in verschiedenen Objekttypen importiert werden, die bestimmte Arbeitsabläufe von Architekten und Ingenieuren unterstützen. Für Bauingenieure bietet sich auch der Import als Proxy-DTM-Gelände an, das vom Geländemanager und weiteren Funktionalitäten des Moduls Straße/Gelände weiterverarbeitet und übernommen werden kann.

Auf diese Weise können reale GIS-"Dateninformationen" mit höchstem Detaillierungsgrad aus der Bauumgebung zeitsparend und einfach in Allplan integriert und bereits in einer frühen Projektphase berücksichtigt werden.

INTUITIVE MODELLIERUNG VON ERDARBEITEN

In manchen Fällen müssen Architekt:innen einen ersten Vorschlag für eine Baugrube definieren, um eine Kalkulation bereits in einer sehr frühen Projektphase zu erhalten. Darüber hinaus wird für den Auftragnehmer ein detailliertes 3D-Modell benötigt, das die Daten für Bagger mit GPS-gesteuerten Systemen enthält. Bauingenieur:innen können mit Allplan 2024 die Baugrube und Verbauelemente sehr detailliert planen, um deren Machbarkeit zu ermitteln. Der Zeichnende, der Ausführungspläne erstellt, wird in die Lage versetzt, Erdbauelemente in einem hohen Detaillierungsgrad zu modellieren und bewahrt gleichzeitig die Flexibilität, Teile des Modells in späteren Bauphasen zu ändern. Der Baugrubenmodellierer in Allplan ermöglicht jetzt eine intuitive Modellierung von Erdarbeiten und kann mehr Punkte verarbeiten. Zusätzlich zur Baugrube wurden einige Verbesserungen an der Bohrpfahlwand, der Trägerbohlwand und den Bodenankern vorgenommen.

NEUES BIM²form ADD-ON FÜR KOSTENGÜNSTIGE PLANUNG VON SCHALUNGSSYSTEMEN

Die Schalungsplanung wird in vielen Unternehmen noch manuell oder mit Hilfe verschiedener auf dem Markt erhältlicher Tools durchgeführt. Viele Bauunternehmen oder Generalunternehmer vergeben daher die Schalungsplanung an externe Dienstleister, was zum Teil erhebliche Kosten verursacht, und die Kontrolle des Projektverlaufs erschwert. Das neue Schalungsplanungs-Add On für Allplan 2024 ermöglicht die automatisierte Zuordnung von Schalungswandelementen. Derzeit kann dafür das Schalsystem Meva Mammut 350 des Herstellers MEVA eingebunden werden. Künftig können Allplan-Anwender mit Schalungssystemen verschiedener Hersteller planen – zu einem Bruchteil der Kosten, die bei einer Anmietung anfallen würden.

GENAUES UND SCHNELLES MESSEN VON MODELLOBJEKTEN

Die Möglichkeit, Objekte schnell und genau zu vermessen, während man vor Ort das digitale Modell untersucht, ist eine wichtige Funktion für Bauunternehmen und Planer. Allplan hat die Funktionen Auto-Edge, Auto-Surface und Laser Measurement eingeführt, um ein schnelles Feedback bei der Arbeit mit Ihren BIM-Modellen in der Allplan Cloud zu erhalten. Mit diesen Funktionen entfällt das lästige Auswählen mehrerer Punkte, um eine möglichst detaillierte Messung zu erhalten. Diese Messungen können dann mit den Diashow-Funktionen gekoppelt werden, um sie einfach zu präsentieren und an andere Projektbeteiligte zu verteilen.

MENGENERMITTLUNG EINFACH DIREKT AUF DER BAUSTELLE ERSTELLEN

Neben der bekannten, leistungsstarken Mengenermittlung in Allplan gibt es jetzt auch eine cloudbasierte Lösung, um eine Mengenermittlung komfortabel vor Ort – oder in jeder anderen

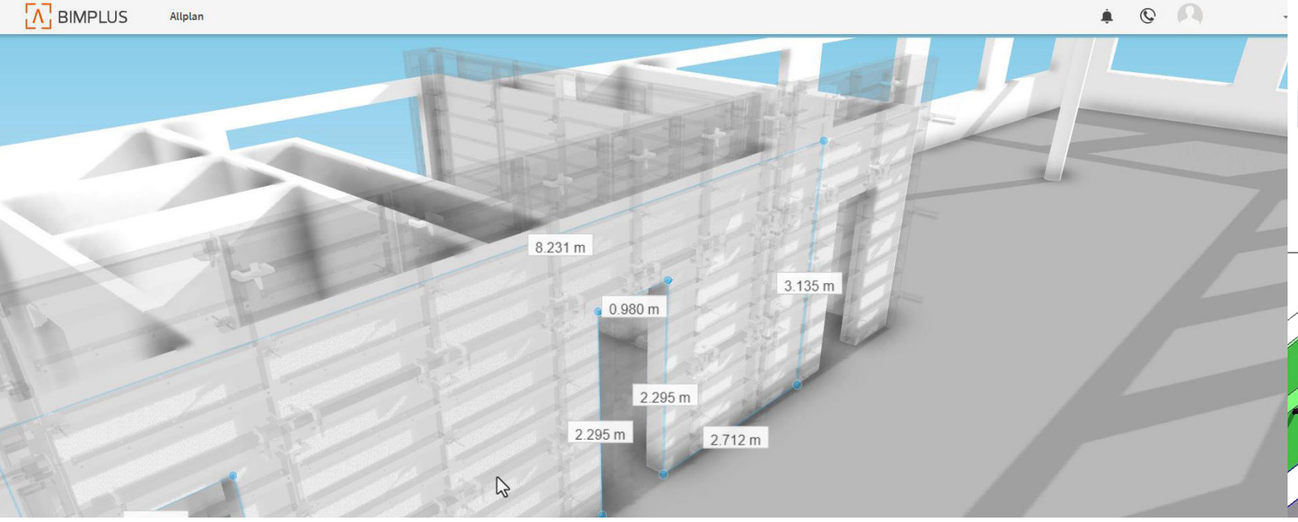

Genaues und schnelles Messen von Modellobjekten

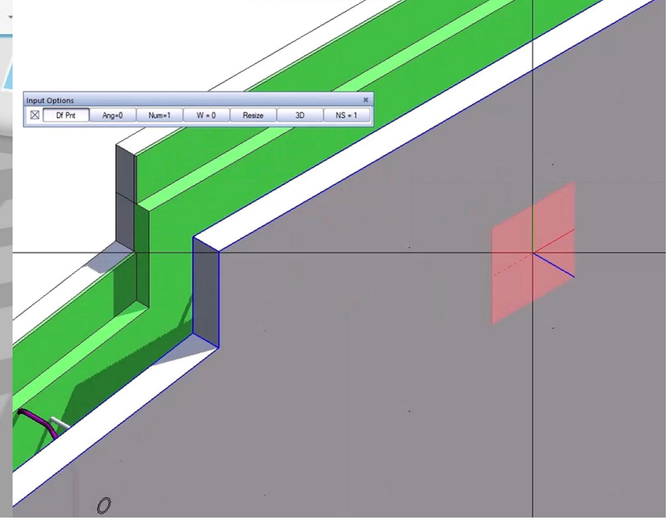

Produktivität steigern mit vereinfachter Administration von Einbauteilen

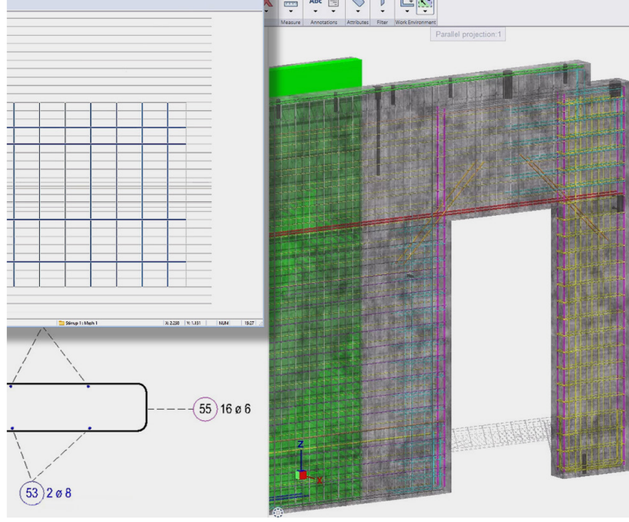

Optimierte Bewehrung von Mattenschweißanlagen

Phase im Planungsprozess zu generieren. Dazu werden die im BIM-Modell in Bimplus enthaltenen Mengen einfach extrahiert, um zum Beispiel den Materialbedarf für verschiedene Bauphasen zu ermitteln. Wählen Sie einfach die Objekte im 3D-Modell aus, die Sie berechnen möchten, und klicken Sie auf die Schaltfläche QTO, um sofort das Volumen/die Fläche der zu bauenden Objekte zu erhalten. Jetzt können Sie die Daten aus der Mengenermittlung auch komfortabel in MS Excel exportieren. Dieser digitale Ansatz bietet nicht nur erhebliche Zeitersparnis gegenüber manuellen Ansätzen. Zudem profitieren Sie von exakten Daten, einem geringeren Fehlerrisiko, vermeiden Materialverschwendung und zusätzliche Kosten.

PRODUKTIVITÄT STEIGERN MIT VEREINFACHTER ADMINISTRATION VON EINBAUTEILEN

Eine bequeme Handhabung von Einbauteilen ist für Fertigteilplanende essenziell. Denn fast jedes einzelne Fertigteil benötigt spezifische Einbauteile. Da es jedoch unterschiedliche Herstellfirmen gibt, führt dies derzeit zu einem hohen Verwaltungsaufwand in der Planung, Abrechnung und Produktion. Allplan 2024 erleichtert die Administration von Einbauteilen merklich. Zudem bietet die neue Version verbesserte Möglichkeiten, Einbauteile zu verlegen. Neu ist außerdem, dass Griffe nun intuitiv geändert werden können. Allplan 2024 bietet zudem noch mehr Performance in der Fertigteilplanung und -detaillierung, besser aufeinander abgestimmte Arbeitsabläufe und eine übersichtlichere Benutzeroberfläche. Diese Verbesserungen bei Einbauteilen sparen Zeit in der Planung, Beschaffung und Produktion, insbesondere bei einer großen Anzahl an verschiedenen Herstellfirmen. Dadurch wird das Arbeiten mit Einbauteilen intuitiver und produktiver.

OPTIMIERTE BEWEHRUNG VON MATTENSCHWEISSANLAGEN

Fertigteilwerke haben immer häufiger Schwierigkeiten, qualifiziertes Personal für die Produktion zu finden. Je niedriger die Arbeitskräfte qualifiziert sind, desto wichtiger ist ein hoher Grad an Automatisierung. Idealerweise erfolgt die Herstellung der Grundbewehrung vollautomatisch und nutzt gleichzeitig stets die neuesten Maschinenfunktionen. Bereits bestehende automatisierte Prozesse werden in Allplan 2024 speziell für Mattenschweißanlagen erweitert. Beim Erstellen der automatisierten Bewehrung berücksichtigt Allplan nun die Betondeckung von Profilen an Fertigteilfugen. Diese Neuerung unterstützt fehlerfreie, beschleunigte Arbeitsabläufe und wirkt so dem zunehmenden Fachkräftemangel entgegen.

BENUTZERFREUNDLICHKEIT VON VISUAL SCRIPTING VERBESSERT

Für das Erstellen automatisierter Arbeitsabläufe oder intelligenter Objekte ist Visual Scripting eine sehr effektive Methode, bei der User ohne Programmierkenntnisse auf visuelle Weise Skripte generieren können. Um den Umgang mit Visual Scripting noch intuitiver und einfacher zu gestalten, wurde die Benutzerfreundlichkeit in mehreren Bereichen verbessert. So gibt es jetzt neue visuelle Gruppen- und Nodes-Zustände, die Navigation auf dem Canvas ist einfacher und eine Suchfunktion wurde eingeführt. Diese Optimierungen erleichtern und beschleunigen den Umgang mit Visual Scripting und tragen damit dazu bei, Arbeitsabläufe zu automatisieren oder mit geringem Aufwand individuelle parametrische Objekte zu erzeugen.

TECHNICAL PREVIEW: BIMCOLLAB PLUGIN IN ALLPLAN FÜR ISSUE MANAGEMENT

Das Issue-Management wird in vielen BIM-Projekten mit der einfach zu bedienenden Issue-Collaboration-Plattform BIMcollab durchgeführt. Der Austausch von Issues über BCF-Dateien kann zu Unstimmigkeiten bei der Zuordnung verschiedener Werte führen.

Allplan 2024 verfügt im Technical Preview über ein BIMcollab Plugin, so dass User sich direkt aus Allplan heraus über eine zusätzliche Palette mit ihrem BIMcollab-Projekt verbinden und Issues ohne BCF-Import/Export erstellen und bearbeiten können. Durch die nahtlose Integration des BIMcollab-Issue-Workflows in Allplan entfällt der aufwändige und fehleranfällige Prozess des BCF-Imports/Exports. Das Plugin bietet die volle BIMcollab-Funktionalität in Allplan. Das spart Zeit und hilft, Unstimmigkeiten im BIM-Prozess zu vermeiden.

ALLPLAN EXCHANGE: EFFIZIENTES WEB-BASIERTES DOKUMENTMANAGEMENT

Eine der Grundvoraussetzungen für jedes Bauprojekt ist die effektive und effiziente Verteilung von Plänen zwischen den Projektteams. Dies kann sich jedoch sehr schnell zu einer zeitaufwändigen, fehleranfälligen und sich ständig wiederholenden Aufgabe entwickeln.

Mit Allplan Exchange bietet Allplan ein webbasiertes Planverteilungswerkzeug, das speziell entwickelt wurde, um die Erstellung und Verteilung verschiedener Planformate zu verwalten und automatische Änderungsbenachrichtigungen über E-Mail-Gruppen bereitzustellen. Die Plattform bietet eine Umgebung zum Herunterladen von 2D-Zeichnungen und verfolgt die Versand- und Download-Aktivitäten zur Aufnahme in einen Audit-Bericht. Die Audit-Tools ermöglichen die Sichtbarkeit von Aktionen für alle Beteiligten und machen es zu einem unverzichtbaren Werkzeug für die Verwaltung und Kommunikation von 2D-Zeichnungsinformationen.

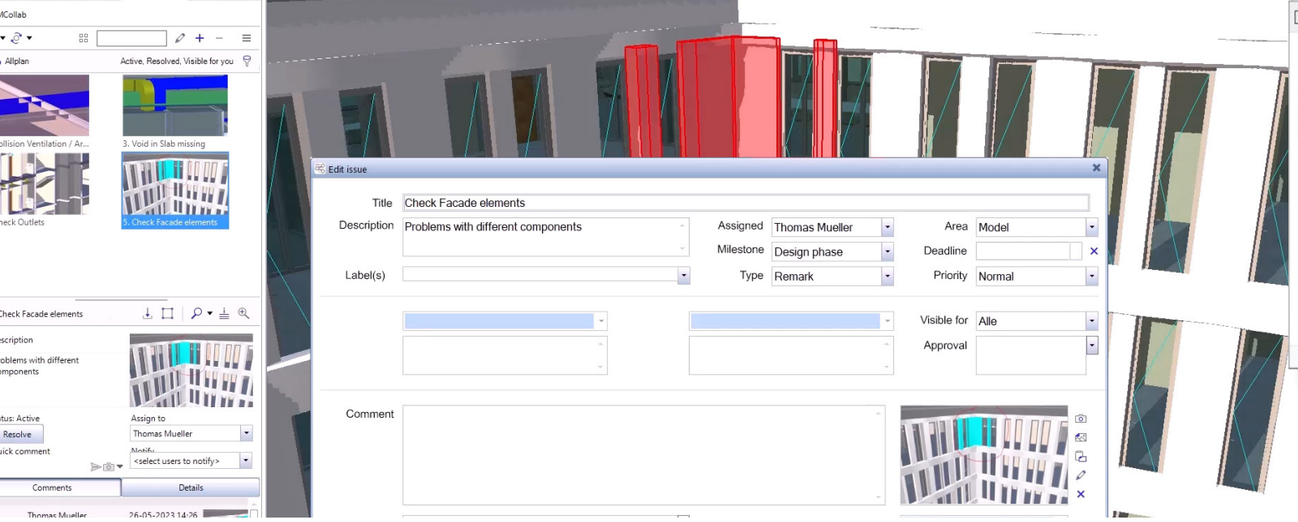

Technical Preview: BIMcollab Plugin in Allplan für Issue Management

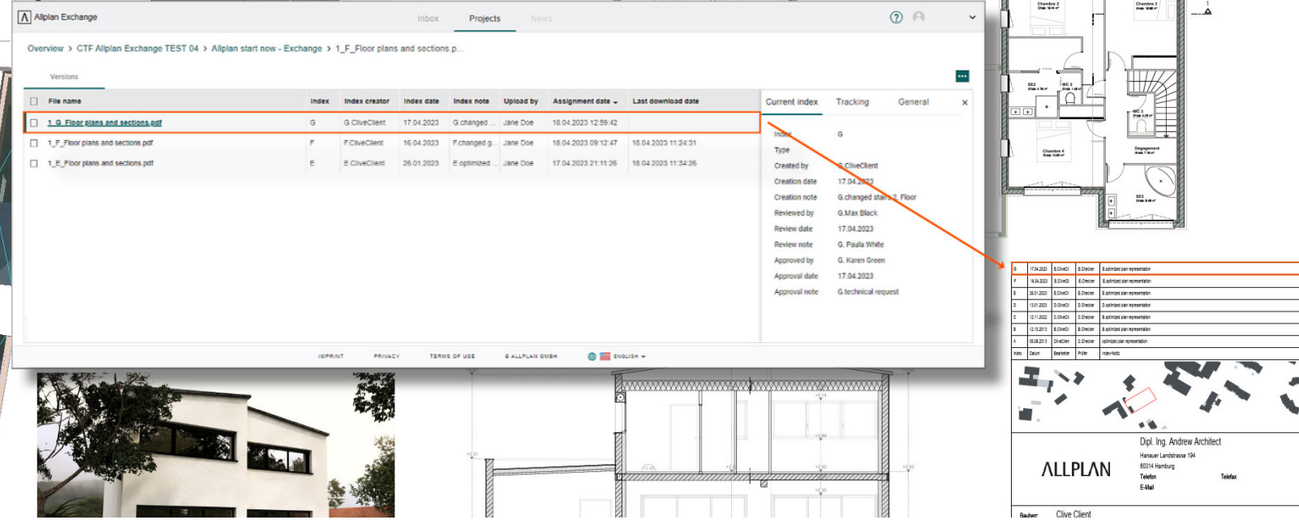

Effizientes webbasiertes Dokumentmanagement

WEITERE VERBESSERUNGEN

VERBESSERUNGEN BEI ANSICHTEN UND SCHNITTEN

Das Erstellen von Ableitungen aus dem Modell mit Hilfe von Ansichten und Schnitten ist für Architekten und Ingenieure bei der Erstellung von Detailplänen und Grundrissen unerlässlich. Um einen schnelleren und flexibleren Arbeitsablauf zu ermöglichen, wurden die Optionen für die Beschriftung von Beschneidungspfaden, Schnitten und Ansichten verbessert, einschließlich der Möglichkeiten zur mehrfachen Änderung von Beschneidungspfaden für die Anpassung von Beschneidungspfaden, Ansichten und Schnitten.

BIMPLUS-WORKFLOW ZUM GENEHMIGUNGSPROZESS

Bauleiter, Architekten, Ingenieure und BIM-Manager benötigen einen Workflow zur formellen Prüfung und Genehmigung von Dokumenten und Modellen. Der neue Genehmigungsprozess mit Bimplus bietet Anwendenden hierfür einen effizienten Workflow.

NEUE CLOUD OFFICE RESOURCES

Mit der neuen Version sind Allplan-User nicht mehr auf eine Büroressource oder auf den Zugriff auf das betriebseigene Netzwerk beschränkt, sondern haben die Freiheit, mehrere Office-Ressourcen-Pools in der Cloud anzulegen, z. B. einen für die Deutsche Bahn, einen für BMW oder andere große Unternehmen mit eigenen Ressourcen.

INFORMATIONSMANAGEMENT MIT OBJEKTPALETTE

Mit der verbesserten Objektpalette können Allplan-Anwendende selbst komplexe Projekte mit großen Datenmengen erheblich schneller bearbeiten; zudem wurden die Filter- und Darstellungsmöglichkeiten für mehr Übersichtlichkeit erweitert und verbessert.

VERBESSERUNGEN BEI DEN ALLPLAN-ASSISTENTEN

Das Handling der Allplan-Assistenten wurde optimiert: so können User jetzt nahtlos und ohne Zeitverzögerungen zwischen verschiedenen Assistenten wechseln oder Eigenschaften aus einem anderen Element übernehmen, auch dann, wenn gerade eine Funktion ausgeführt wird.

OPTIMIERUNGEN BEI DEN ATTRIBUTSETS

Die Funktion ,,Attributsets ,, wurde mit Allplan 2023 eingeführt. Mit der neuen Version wurden die Attribute erweitert und flexibler, so dass alle IFC-Entitäten und vordefinierte Typen berücksichtigt sind. Attributsets lassen sich auch direkt in der Eigenschaftspalette anreichern.

ATTRIBUT-UPDATE AUS EINEM ANDEREN ALLPLAN-PROJEKT

Um Zeit zu sparen und den Prozess der Wiederverwendung von Attributen zu vereinfachen, können selbst definierte Attribute aus einem anderen Allplan-Projekt über eine neue Updatefunktion in das aktuelle Projekt übernommen werden.

NEUE BENUTZERDEFINIERTE PROJEKTPFADE

Bisher waren Kunden mit Allplan Workgroup Manager oder Einzelarbeitsplätzen auf einen vordefinierten Projektspeicher oder -pfad beschränkt. Mit dieser neuen Funktion haben diese Anwender nun die Freiheit, benutzerdefinierte Speicherpfade auszuwählen. Bei Einzelarbeitsplätzen profitieren Benutzer zusätzlich von einem intelligenten Projekt-Cache-Mechanismus für schnellere Reaktions- und Zugriffszeiten.echanism for faster response and access times.

SICHERE AUTHENTIFIZIERUNG MIT ALLPLAN

Kunden mit sensiblen Daten benötigen eine vollständige Zugriffskontrolle über alle Anwendungen hinweg. Insbesondere für größere Kunden stärkt diese Funktionalität die Datenschutzmaßnahmen, sorgt für die Einhaltung von Branchenvorschriften und erhöht die allgemeine Sicherheit durch die Nutzung eines Identity Providers. Durch die Sperrung des unbefugten Zugriffs während der Startphase von Allplan trägt die Funktion dazu bei, dass nur autorisierte Benutzer auf die Anwendung zugreifen können, wodurch sensible Daten geschützt und die Widerstandsfähigkeit der Sicherheitsverfahren verstärkt wird.

NEUE PROJEKTDATEI (.APN ERWEITERUNG)

Allplan-Anwender können jetzt mit nur drei Klicks Projekte erstellen und diese Projektdateien leichter innerhalb von Projektteams austauschen. Zusammen mit der Unterstützung für benutzerdefinierte Projektpfade haben User die Freiheit, Projekte an einem gewünschten Speicherort im Netzwerk oder lokal auf ihrem eigenen Computer abzulegen, was auch bessere Richtlinien zum Schutz von Projektdaten ermöglicht.

SINGLE SIGN ON (SSO)

Anwender können jetzt die Vorteile unserer neuen Single Sign On-Funktionalität voll ausschöpfen. Allplan führt immer mehr integrierte Workflows zwischen den Lösungen ein. So müssen Sie sich nur einmal anmelden und haben sofort Zugriff auf alle Produkte und Workflows auf Ihrem Desktop oder in der Cloud. Darüber hinaus trägt Single Sign On dazu bei, dass Ihre persönlichen Daten noch besser gesichert sind.

ÜBER ALLPLAN

Als globaler Anbieter von BIM-Lösungen für die AEC-Industrie deckt ALLPLAN gemäß dem Motto „Design to Build" den gesamten Planungs- und Bauprozess vom ersten Entwurf bis zur Ausführungsplanung für die Baustelle und die Fertigteilplanung ab. Dank schlanker Workflows erstellen Anwender Planungsunterlagen von höchster Qualität und Detailtiefe. Dabei unterstützt ALLPLAN mit integrierter Cloud-Technologie die interdisziplinäre Zusammenarbeit an Projekten im Hoch- und Infrastrukturbau. Über 600 Mitarbeiter weltweit schreiben die Erfolgsgeschichte des Unternehmens mit Leidenschaft fort. ALLPLAN mit Hauptsitz in München ist Teil der Nemetschek Group, dem Vorreiter für die digitale Transformation in der Baubranche.

ALLPLAN IST MITGLIED BEI:

buildingSMART International home of openBIM

OPEN BIM™

ENTDECKE ALLPLAN 2024
allplan.com/allplan2024

ALLPLAN Deutschland GmbH
Konrad-Zuse-Platz 1
81829 München
Deutschland
info@allplan.com
allplan.com

ALLPLAN
A NEMETSCHEK COMPANY

© ALLPLAN GmbH, Munich, Germany